Copying of this document and giving it to others and the use or communication of the contents thereof, are forbidden without express authority. Offenders are liable to the payment of damages. All rights are reserved in the event of the grant of a patent or the registration of the utility model or design

Weitergabe sowie Vervielfältigung dieser Unterlage, Verwertung und Mitteilung ihres Inhalts nicht gestattet, soweit nicht ausdrücklich zugestanden. Zuwiderhandlungen verpflichten zu Schadenersatz. Alle Rechte für den Fall der Patenterteilung oder Gebrauchsmuster-Eintragung vorbehalten.

INDUSTRIAL@AMPHENOL
TRUSTED GLOBALLY

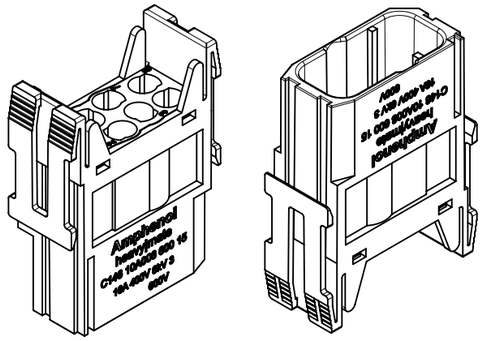

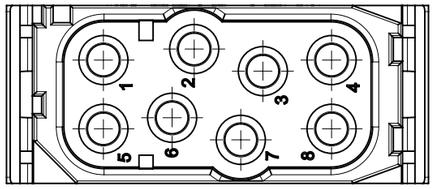

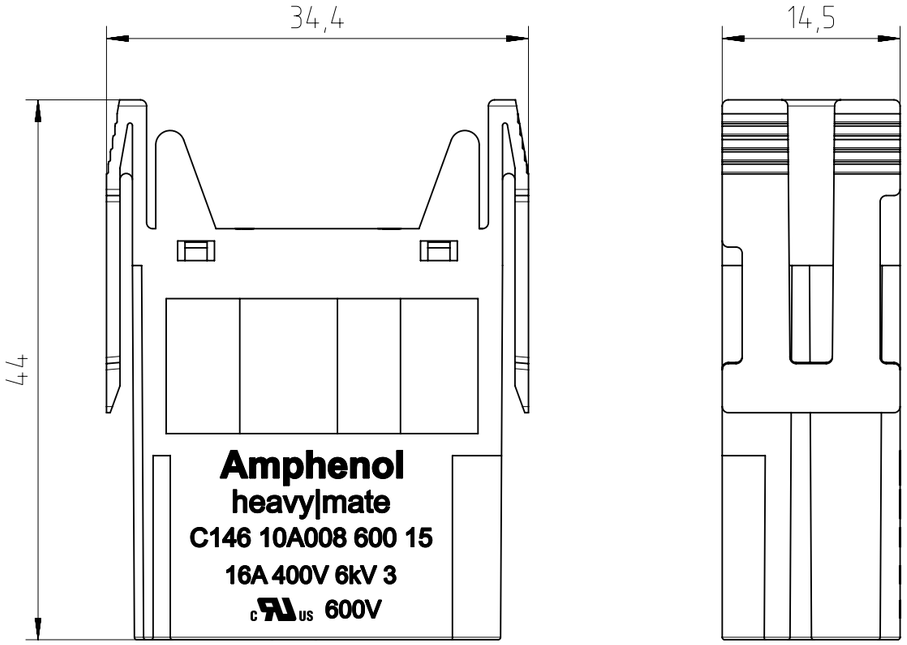

Alle technischen Daten wurden unter Laborbedingungen ermittelt und können im Praxisbetrieb abweichen.
Es handelt sich bei den Angaben weder um Beschaffenheits- noch um Haltbarkeitsgarantien.
All technical data have been measured in a laboratory environment and can be different during practical usage of the product. Any product information is for descriptive usage only and not legally binding; particulary the information does not constitute or provide any legal guarantees ("Beschaffenheitsgarantie" or "Haltbarkeitsgarantie").

Characteristics

General Characteristics	Standard	Value
number of contacts		8
termination technique		crimp
wire gauge		0,14 mm² - 4 mm² AWG 26 - AWG 12
max. insulation diameter		4,6 mm
flammability	UL 94	V-0
Electrical Characteristics	**Standard**	**Value**
rated voltage	IEC 60664-1	400 V (UL/CSA: 600 V)
pollution degree	IEC 60664-1	3
installation (overvoltage) category	IEC 60664-1	3
material group	IEC 60664-1	1
rated impulse withstand voltage	IEC 60664-1	6 kV
rated current T_{amb} = 40 °C		16 A
current carrying capacity	IEC 60512-5-2	see derating curve
contact resistance	IEC 60512-2-1	≤ 5 mΩ
insulation resistance	IEC 60512-3-1	≥ 10^{10} Ω
Climatical Characteristics	**Standard**	**Value**
climatic category	IEC 60068-1	40 / 125 / 10
upper temperature	IEC 60512-11-9	+125 °C
lower temperature	IEC 60512-11-10	-40 °C
Mechanical Characteristics	**Standard**	**Value**
mechanical operation	IEC 60512-9-1	≥500 mating cycles
Materials	**Standard**	**Value**
insert		PA-GF
contacts		CuZn (brass)
contact plating		Ag (silver)/Au (gold)
color		black

Index	Änderung/ *Description*	Datum/ *Date*	Name
04	201700257	30.08.2017	PWÖLF
03	201600736	27.10.2016	PWÖLF
02	201600135	01.03.2016	PWÖLF
01	201500704	09.10.2015	PWÖLF

Gewicht (errechnet) / *Calc WT*: 8,9 g
Prüfmaß / *Testdimension*
Teileindex / *Partindexnumber:*
Bagatelle change:

Zul. Abw./ *Tolerances*: ISO 2768-m
DIN / ISO 13715

Gez. / Drawn: 09.10.2015 PWOELFFLE
Status: Released
Gepr. / Checked: 08.09.2017 MGRIMM

Amphenol Tuchel Industrial GmbH

Maßstab / *Scale*: 2:1 (1:1) | A3

CUSTOMER DRAWING

Stiftmodul 8-Pol
pin module 8 pole

M C146 10A008 600 15

Blatt/ *Sheet* 1 / 1 Bl.

Ers. f. / *Replacement for*: M-C146 10A008 500 15 Rev.01

NXM-V04