FRIWO	Liefervorschrift: Spezification: Specifictions de fourniture:	GB	Lv Nr. 1. 4601. 365 - 01 Blatt 1

Netzleitung mit Gerätesteckdose/
Mains lead with unit wall socket

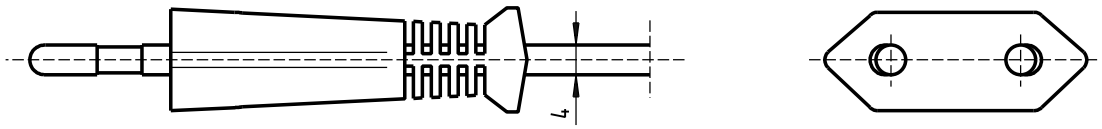

Stecker nach/Plug to: DIN 49464 / EN 50075 Bl.1

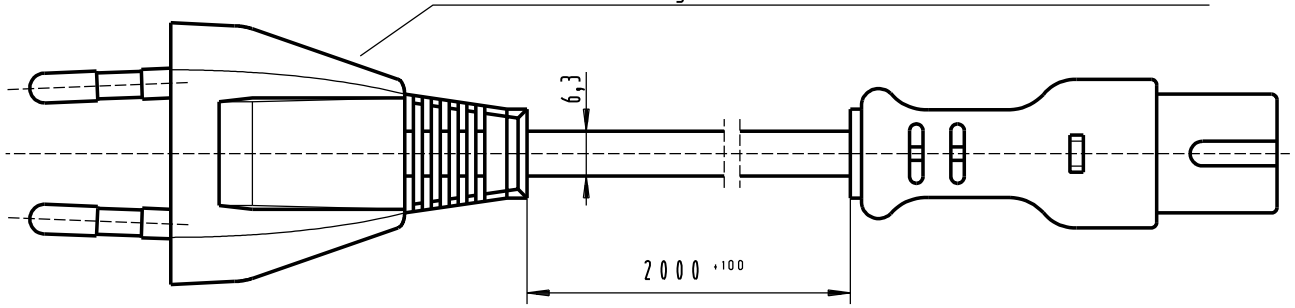

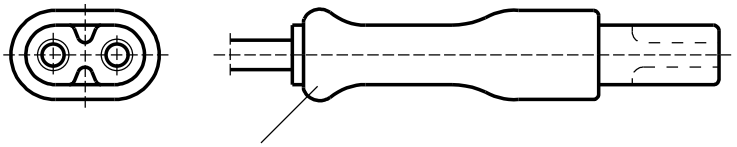

Steckdose / socket:
IEC 320/C7; EN 60320/C7; VDE 0625/C7

1. Aufbau und Abmessungen/Construction and measurement:

1.1 Leitung/lead 2x0,75mm^2, H05 VV H2-F, schwarz/black

1.2 Werkstoff für Stecker und Adernisolierung: PVC
Material for plug and wires insulation: PVC

1.3 2,5A / 250V für Geräteklasse - II - Geräte
2,5A / 250V for unit class - II - units

1.4 Wickelvorschrift s. Blatt 2/ winding specification s page 2

(a) 1.5 Material muß RoHS-conform sein / material has to be RoHS-conform

Approbation: VDE N S

EDV-Nr/Part-No.: 1812274 / Lfd-Nr.: 44279

Index	Änderung	Tag	Name
a	CN 144278	03.11.04	ARVBR

CADdy: LV36501		Datum	Name
Liefervorschrift besteht aus 2 Blatt	Bearbeitet	25.01.2000	Wierwille
Ersatz für	geprüft		
Ersetzt durch	Norm		

FRIWO	Liefervorschrift: Spezification: Specifictions de fourniture:	GB	Lv Nr. 1. 4601. 365 - 01 Blatt 2

Wickelvorschrift / winding specification

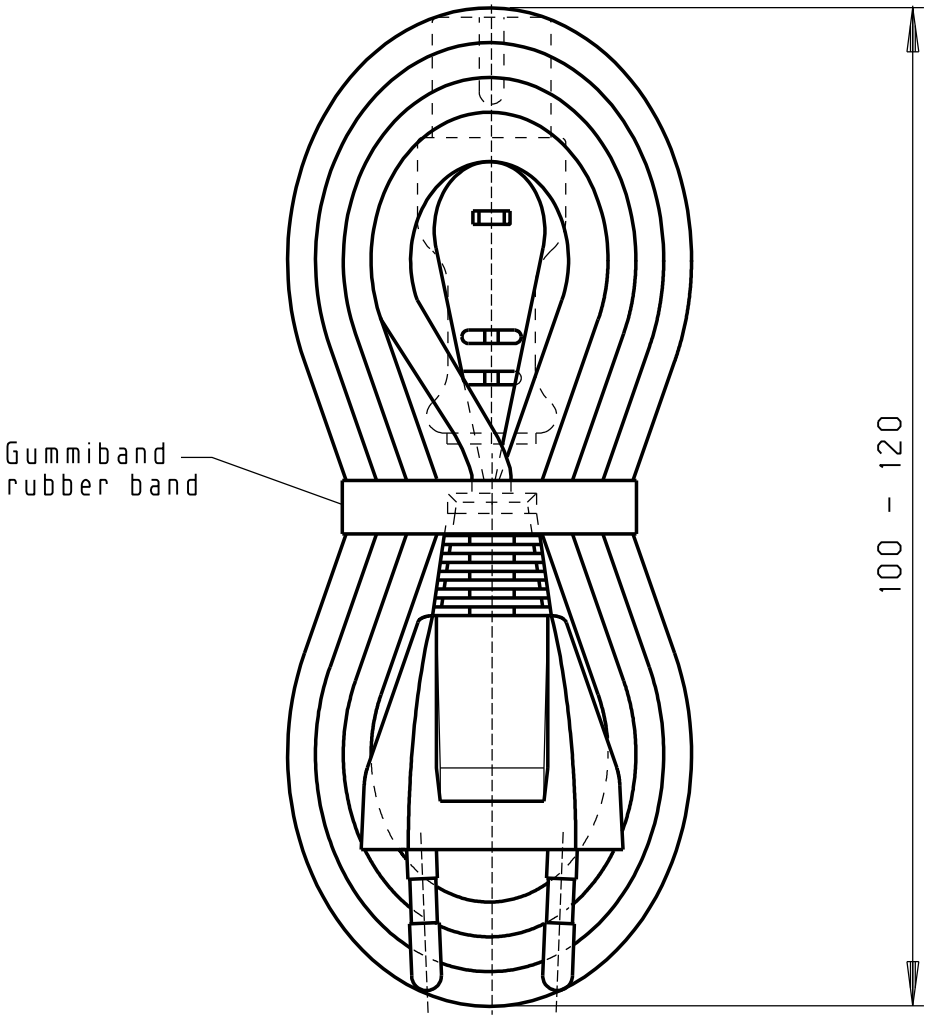

Index	Änderung	Tag	Name

EDV-Nr/Part-No.: 1812274 / Lfd-Nr.: 44279

CADdy: LV36501		Datum	Name
Liefervorschrift besteht aus 2 Blatt	Bearbeitet	25.01.2000	Wierwille
Ersatz für	geprüft		
Ersetzt durch	Norm		